H2O AVEC ÉCHELLE CLASSIQUE 6003

Contenu de la boîte échelle SKU # 7000

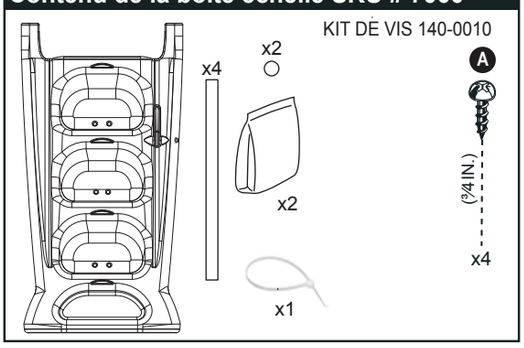

Contenu de la boîte échelle SKU # 6003

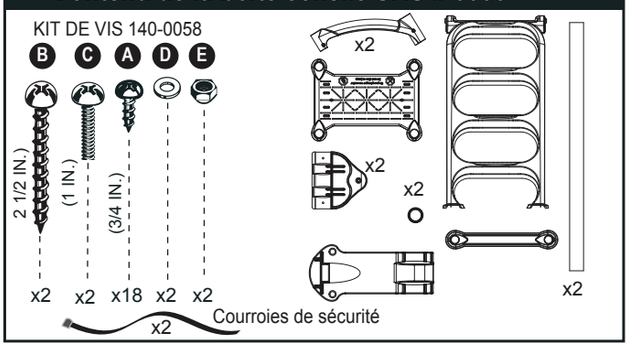

Sable

(non compris)

⚠ AVERTISSEMENT

- Installez la marche sur une base ferme.
- Ne pas plonger ou sauter de la marche ou de l'échelle.
- Retirez la marche de la piscine lorsque la température tombe sous le point de congélation.
- En hiver, la marche doit être entreposée à l'abri de la neige.
- Ne jamais soulever la marche par les rampes.
- Afin d'éviter tout risque de choc électrique, utilisez des outils à piles.
- Assurez-vous qu'aucun matériel corrosif n'est ajouté à la marche ou à la quincaillerie.
- La marche doit être installée selon les procédures d'installation du fabriquant.
- Pour éviter toute blessure ou bris de toile, localisez et éliminez au moyen d'une lime toutes les arêtes vives ou coupantes des pièces de quincaillerie ou du plastique.
- Le fabriquant n'est pas responsable des dommages ou blessures causés par une mauvaise installation ou une utilisation abusive.
- Pour faciliter l'installation des rampes et de la quincaillerie, utilisez un tournevis pour aligner les trous.
- **Poids maximum: 300 lbs / 136 kg.**

Outils requis (non compris)

Un solide cadenas résistant aux intempéries est recommandé.

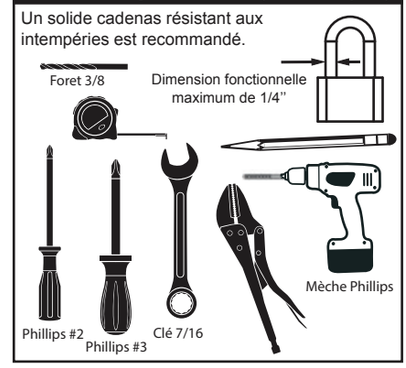

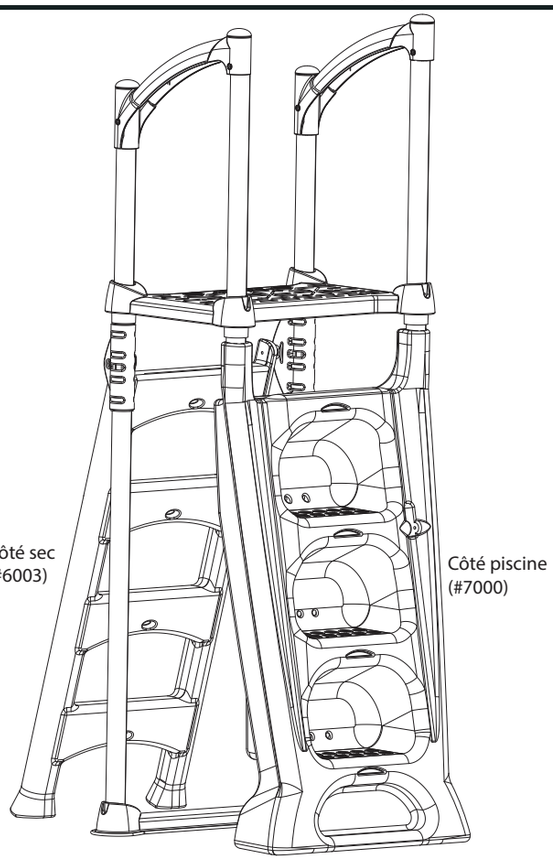

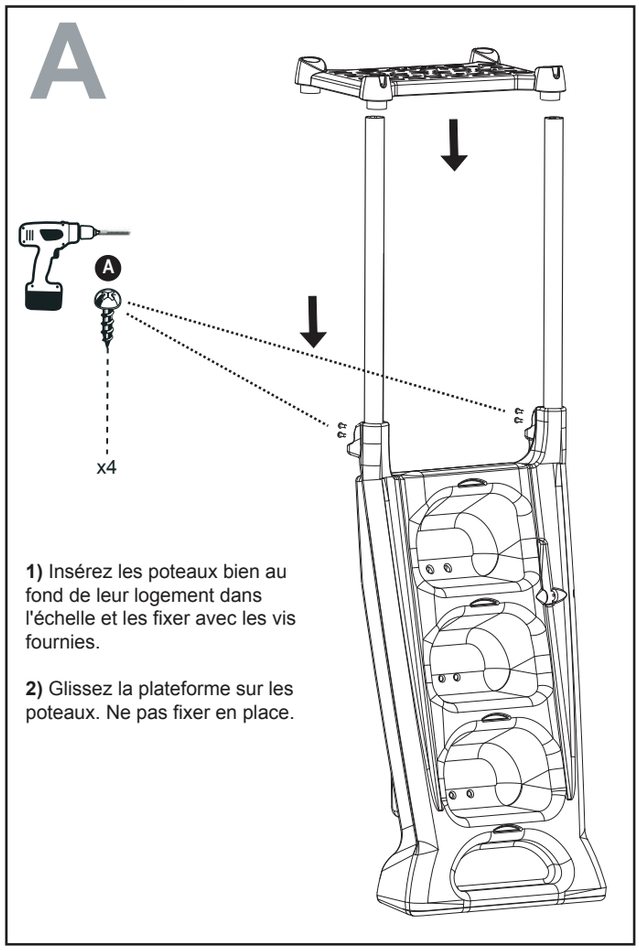

GARANTIE DU MANUFACTURIER

1 an sur marche et échelle.
1 an sur la quincaillerie.

2257 route 139
Drummondville, Québec
J2A 2G2
WWW.INNOVAPLAS.COM

H2O AVEC ÉCHELLE CLASSIQUE 6003

B

1) Insérez les garde-corps sur les deux poteaux sans les fixer (les garde-corps glisseront probablement pour aller s'acoter sur la plateforme).

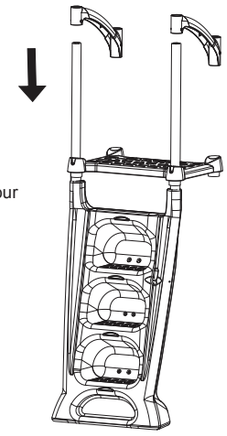

C

1) Remplir les deux sacs fournis avec 10 lbs de sable chacun.

2) Insérez les sacs de sable à l'intérieur de la base de la H2O avant de la submerger.

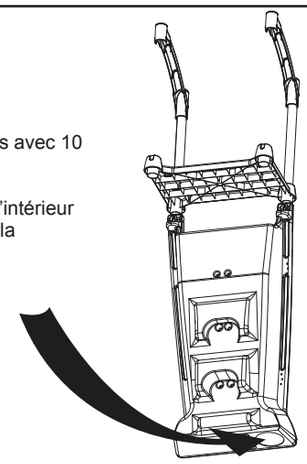

D

1) Immergez lentement la H2O dans l'eau en prenant soin de ne pas endommager la toile de la piscine.

2) Laissez un espace de ½"-1" entre la H2O et la toile.

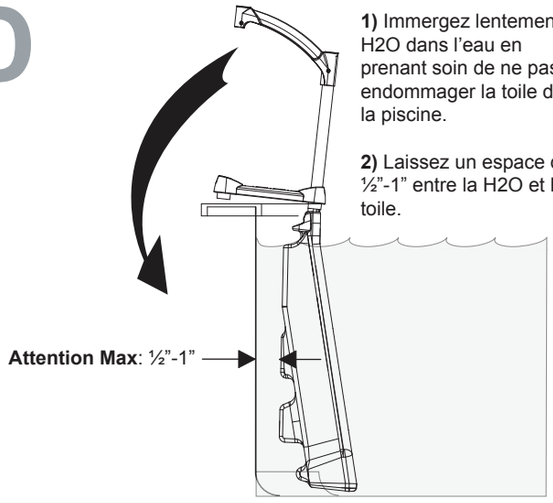

E

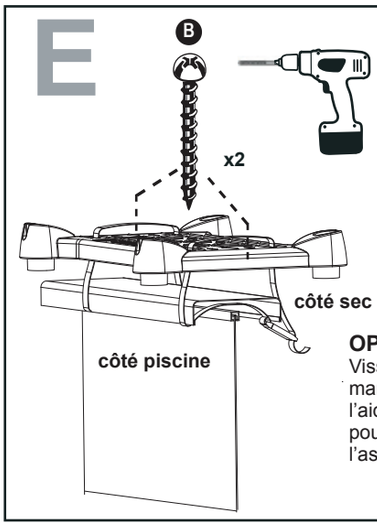

1) Quand la marche est dans la piscine, sécurisez la plateforme à la margelle de votre piscine en utilisant les deux courroies de sécurité fournies.

Courroie de sécurité **x2**

OPTIONNEL:
Vissez la plateforme à la margelle de votre piscine à l'aide des deux vis fournies pour rigidifier davantage l'assemblage.

F

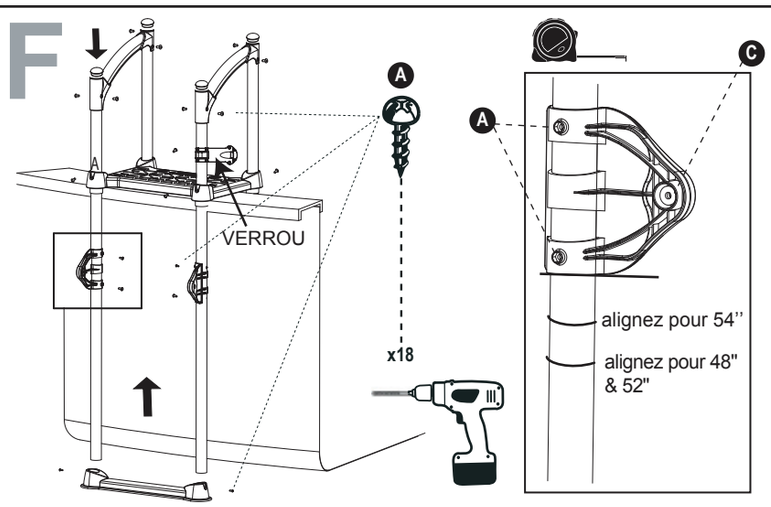

1) Tracez une ligne sur chaque poteau à 39'' du sol pour les piscines de 48'' et 52''. Si vous avez une piscine 54'', tracez une ligne à 40.5'' du sol.

2) Alignez les blocs pivot aux marques tracées et fixez aux poteaux à l'aide des vis fournies.

3) Attachez la base de l'échelle au bas des poteaux à l'aide des vis fournies.

4) Glissez les poteaux au travers la plateforme. Glissez le verrou sur le poteau droit entre la plateforme et le garde-corps. Fixez la plateforme à l'aide des vis fournies.

5) Glissez les poteaux à l'intérieur des garde-corps. Installez les bouchons de finition sur les garde-corps. Si ceux-ci ressortent trop, relevez les garde-corps jusqu'à ce que les bouchons soient bien assis sur les poteaux. Fixez les garde-corps en place avec les vis fournies.

G

1) Attachez l'échelle aux blocs pivot à l'aide des boulons, rondelles et écrous fournis.

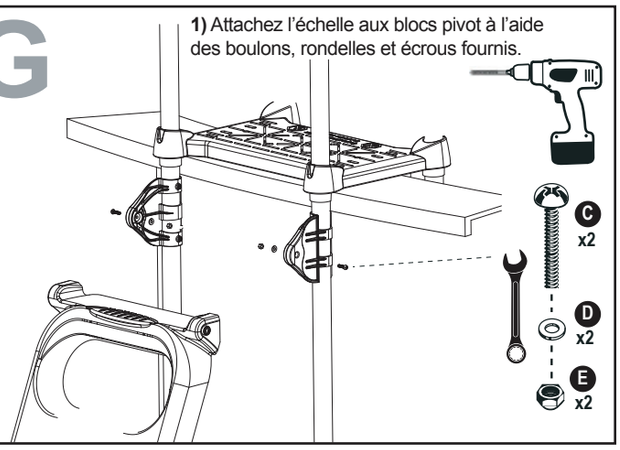

Utilisez le verrou coulissant comme guide pour percer un trou dans l'échelle en position relevée. Utilisez un foret 3/8'' avec une perceuse sans fil.
****CADENAS REQUIS****

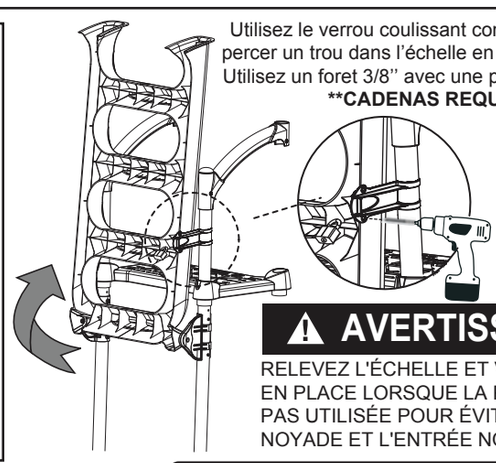

⚠ AVERTISSEMENT

RELEVEZ L'ÉCHELLE ET VERROUILLEZ EN PLACE LORSQUE LA PISCINE N'EST PAS UTILISÉE POUR ÉVITER LA NOYADE ET L'ENTRÉE NON AUTORISÉE.

GARANTIE DU MANUFACTURIER

1 an sur marche et échelle.
1 an sur la quincaillerie.

Lumi-O Innova Plas

2257 route 139
Drummondville, Québec
J2A 2G2

WWW.INNOVAPLAS.COM